5.2. FILTRY LAMINOWANE

Filtry ciśnieniowe, wykonane z żywicy poliestrowej wzmocnionej włóknem szklanym; laminowane. Dostarczane w komplecie z manometrem, odpowietrznikiem i zaworem spustowym. W zależności od modelu wyposażone w **dno dyszowe** (FILTREX NORM PLUS) lub **dno kolektorowe** (FILTREX NORM, FILTREX HB1000 i FILTREX). **Wysokość złoża** w zależności od modelu wynosi **1,2m** (FILTREX NORM PLUS, FILTREX NORM), **1,0m** (FILTREX HB1000) lub **niższe** (FILTREX). Przyłącza wykonane są z PVC; filtry o średnicy 1000 i 1250mm posiadają w standardzie przyłącza kołnierzowe.

Modele FILTREX NORM PLUS, FILTREX NORM oraz FILTREX HB1000 wyposażone są dodatkowo w **boczny otwór roboczy**, a FILTREX NORM PLUS i FILTREX NORM dodatkowo we **wziernik rewizyjny**.

TABELE ZASYPOWE

	FILTREX NORM PLUS			
	630	830	1000	1250
ZŁOŻE JEDNOWARSTWOWE				
$m_{0,4-0,8}$, kg	437	795	1215	1852
$m_{1,0-2,0}$, kg	45	81	120	182
ZŁOŻE WIELOWARSTWOWE				
$m_{0,8-1,6}$, dm^3	144	260	390	587
$m_{0,4-0,8}$, kg	155	282	420	635
$m_{1,0-2,0}$, kg	45	81	120	182
$m_{3,0-5,0}$, kg	45	81	120	182

	FILTREX NORM			
	630	830	1000	1250
ZŁOŻE JEDNOWARSTWOWE				
$m_{0,4-0,8}$, kg	437	795	1325	1837
$m_{1,0-2,0}$, kg	83	160	300	365
ZŁOŻE WIELOWARSTWOWE				
$m_{0,8-1,6}$, dm^3	143	259	387	588
$m_{0,4-0,8}$, kg	155	281	419	636
$m_{1,0-2,0}$, kg	45	81	120	182
$m_{3,0-5,0}$, kg	83	162	300	365

	FILTREX HB1000				
	500	630	710	800	900
ZŁOŻE JEDNOWARSTWOWE					
$m_{0,4-0,8}$, kg	308	388	436	640	891
$m_{1,0-2,0}$, kg	66	83	94	156	270

	FILTREX						
	450	500	630	710	830	900	1000
ZŁOŻE JEDNOWARSTWOWE							
$m_{0,4-0,8}$, kg	80	100	150	250	350	450	700

OZNACZENIA

- $m_{0,8-1,6}$ - hydroantracyt 0,8 - 1,6mm
- $m_{0,4-0,8}$ - piasek filtracyjny 0,4 - 0,8mm
- $m_{1,0-2,0}$ - żwir filtracyjny 1,0 - 2,0mm
- $m_{3,0-5,0}$ - żwir filtracyjny 3,0 - 5,0mm
- V_{30} - wydajność przy prędkości filtracji równej $30m^3/h/m^2$
- V_{50} - wydajność przy prędkości filtracji równej $50m^3/h/m^2$ - dla złóż wielowarstwowych

5.2.1. FILTREX NORM PLUS

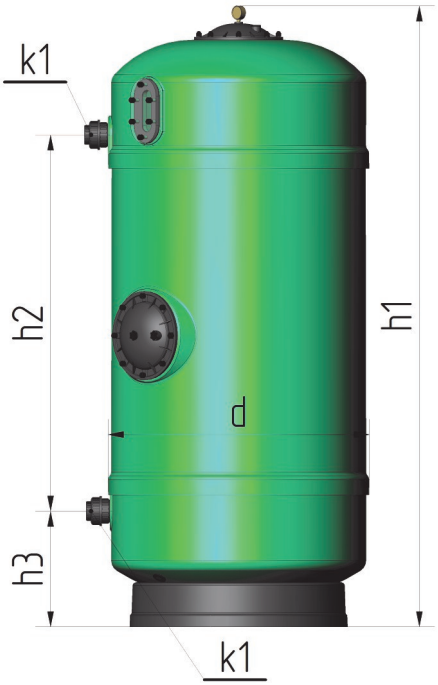

	d			
	630	830	1000	1250
h1, mm	2005	2030	2135	2400
h2, mm	1355	1230	-	1735
h3, mm	320	375	505	315
k1, mm	1 1/2″	2″	2 1/2″	3″
V_{30}, m^3/h	9,0	16,0	24,0	37,0
V_{50}, m^3/h	16,0	27,0	39,0	61,0
Nr kat.	**021411**	**021412**	**021413**	**021414**

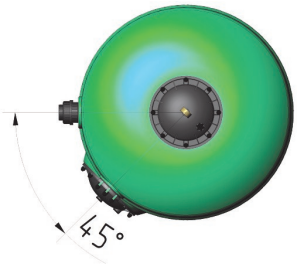

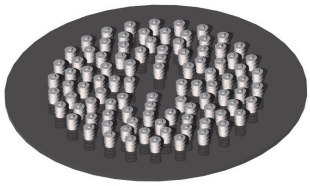

5.2.2. FILTREX NORM

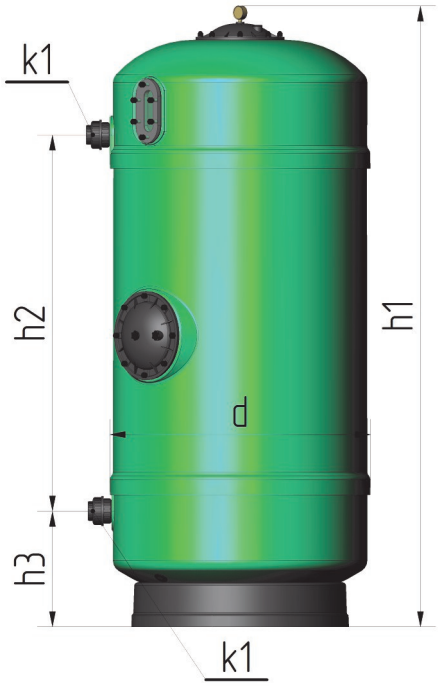

	d			
	630	830	1000	1250
h1, mm	2005	2030	2135	2400
h2, mm	1355	1230	-	1735
h3, mm	320	375	505	315
k1, mm	1 1/2″	2″	2 1/2″	3″
V_{30}, m3/h	9,0	16,0	24,0	37,0
V_{50}, m3/h	16,0	27,0	39,0	61,0
Nr kat.	**021411N**	**021412N**	**021413N**	**021414N**

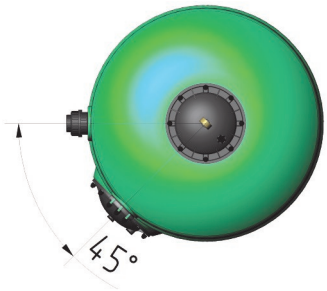

5.2.3. FILTREX HB1000

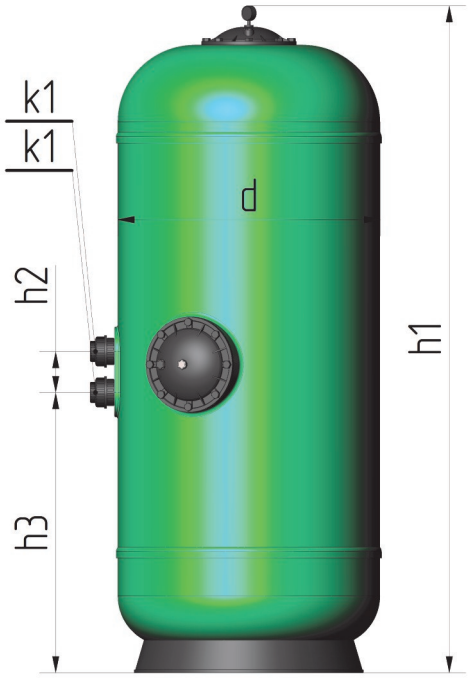

	d				
	500	630	710	800	900
h1, mm	1545	1525	1690	2030	1765
h2, mm	130	130	125	125	125
h3, mm	605	590	690	855	700
k1, mm	1 1/2″	1 1/2″	2″	2″	2″
V_{30}, m3/h	6,0	9,0	12,0	15,0	19,0
V_{50}, m3/h	10,0	16,0	20,0	25,0	32,0
Nr kat.	**021311HB**	**021312HB**	**021313HB**	**021314HB**	**021315HB**

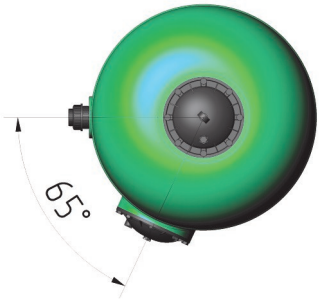

5.2.4. FILTREX

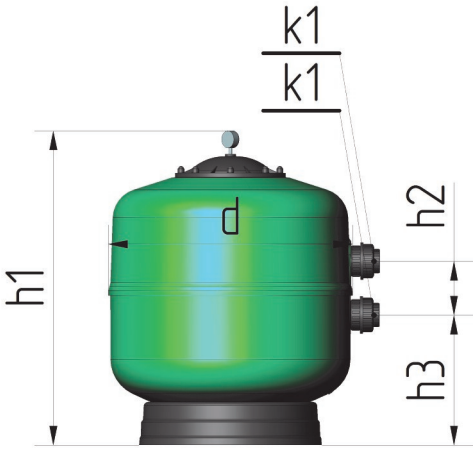

	d						
	450	500	630	710	830	900	1000
h1, mm	735	760	820	915	975	1020	1410
h2, mm	150	150	150	160	170	175	160
h3, mm	270	305	335	355	375	395	525
k1, mm	1 1/2″	1 1/2″	1 1/2″	2″	2″	2″	2 1/2″
V_{30}, m3/h	5,0	6,0	9,0	12,0	16,0	19,0	24,0
V_{50}, m3/h	8,0	10,0	16,0	20,0	27,0	32,0	39,0
Nr kat.	**021111**	**021112**	**021113**	**021114**	**021115**	**021116**	**021117**